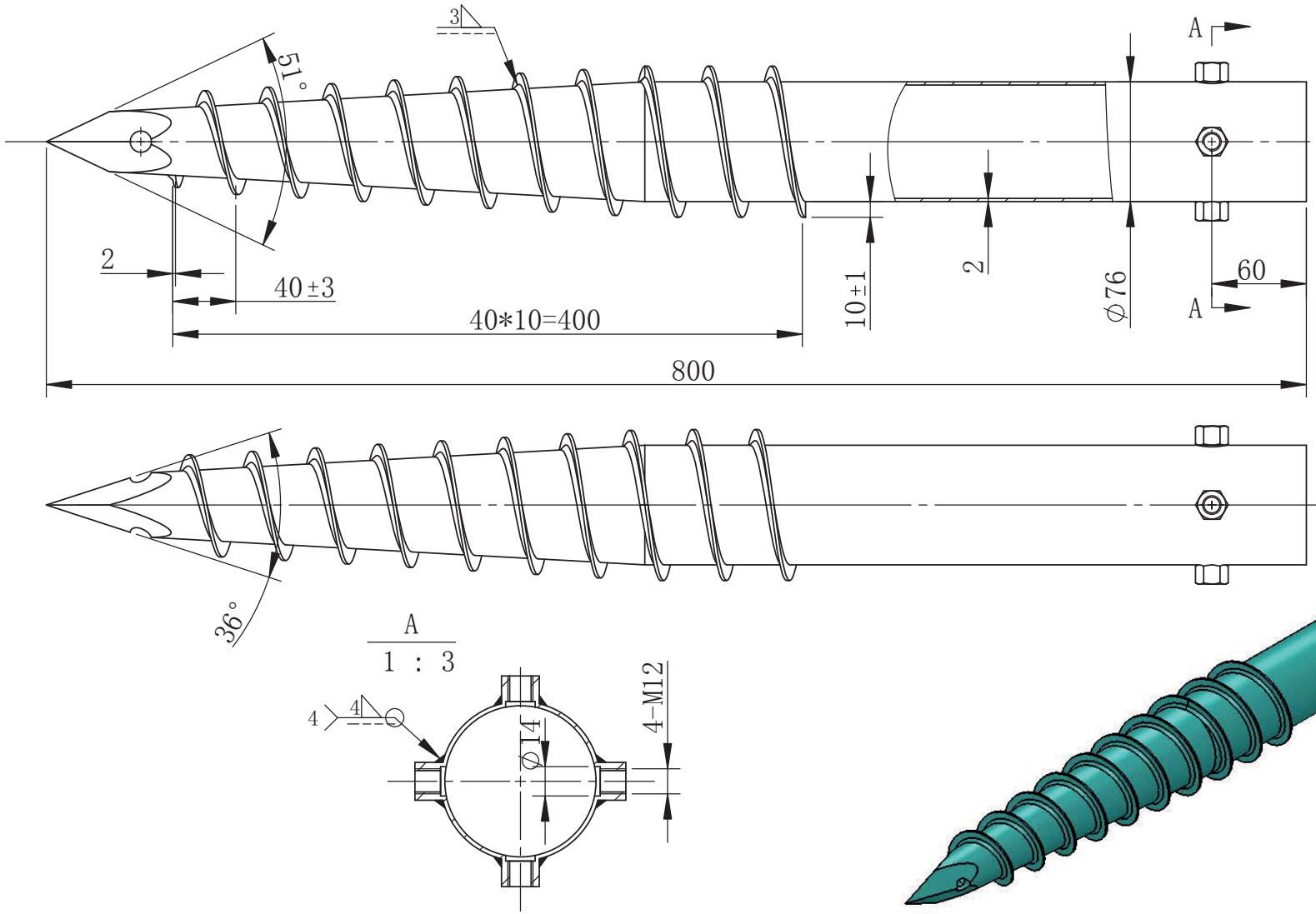

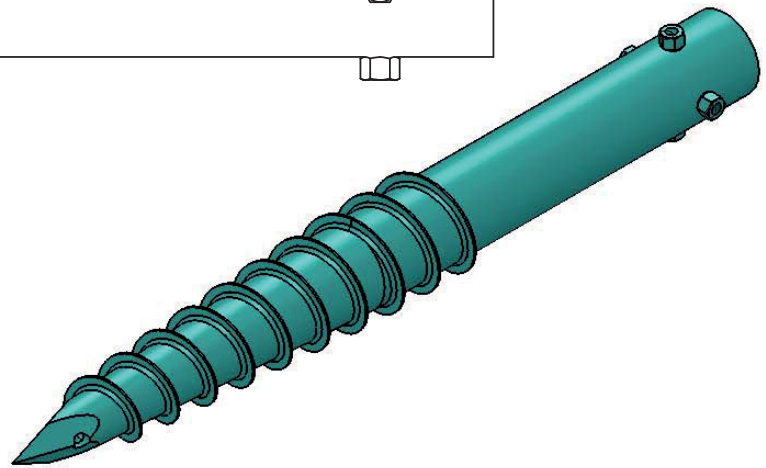

1、80μm。
DIN EN ISO 1461。
Hot dipped galvanized to
DIN EN ISO 1461,average costing 80um。
2、
No distortion, no sharp edge。
3、GB/T1804-C ±1mm, ±1mm。
Tolerance: standard GB/T1804-C,
Hole position±1mm, hole dia.±1mm。

							TSF N76×800×2-4M12-FJ
					Q235	1	
					(kg)		
				S	3.5	1:20	
			2017-6-13				

S.R. Schraub-fundamente
Scholl Roland
Tel.: 0676 / 54 29 629
www.sr-schraubfundamente.at
info@sr-schraubfundamente.at