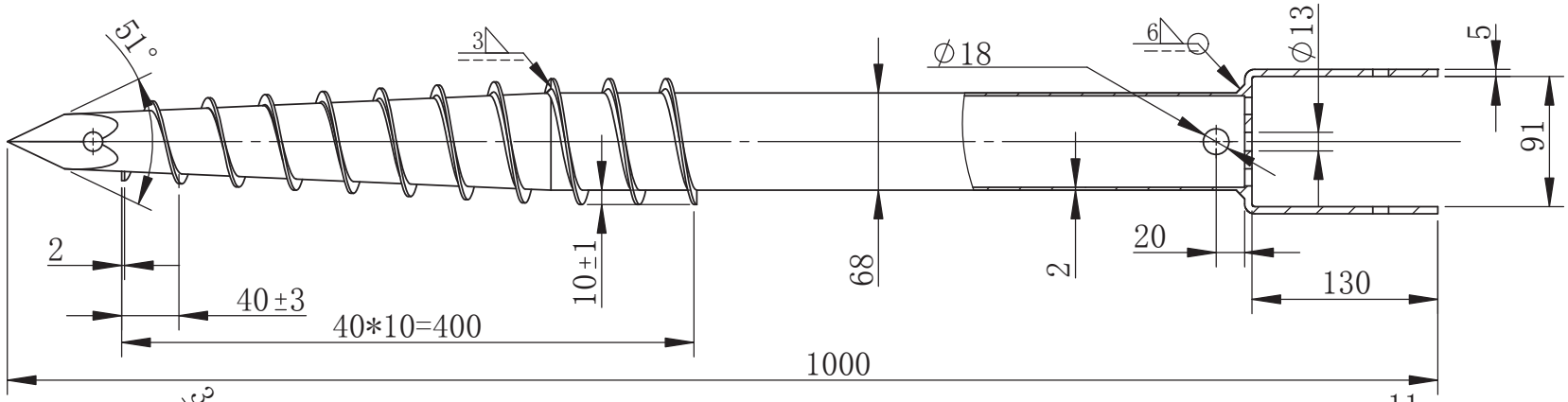

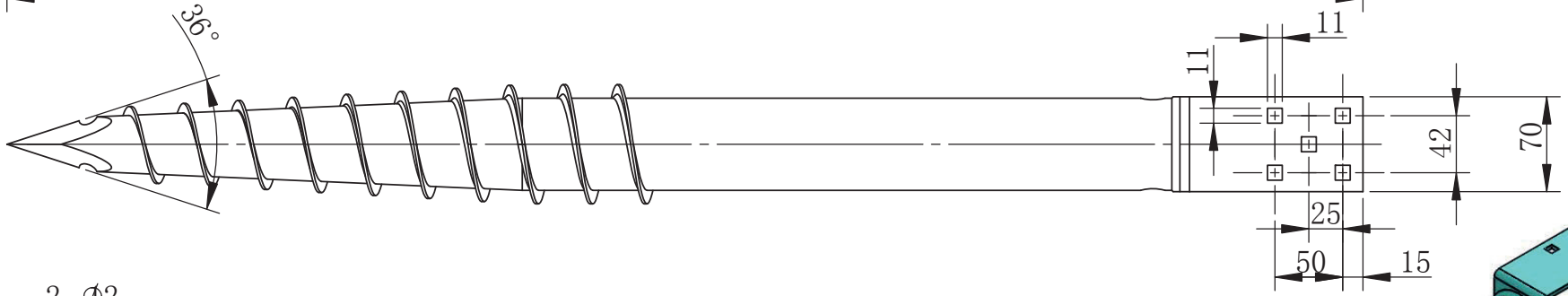

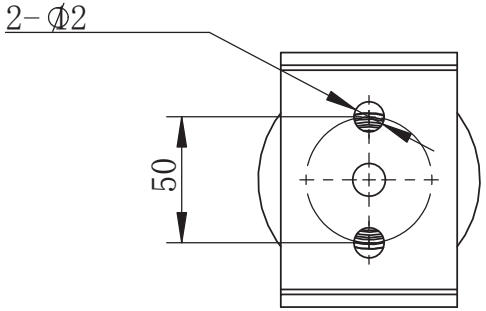

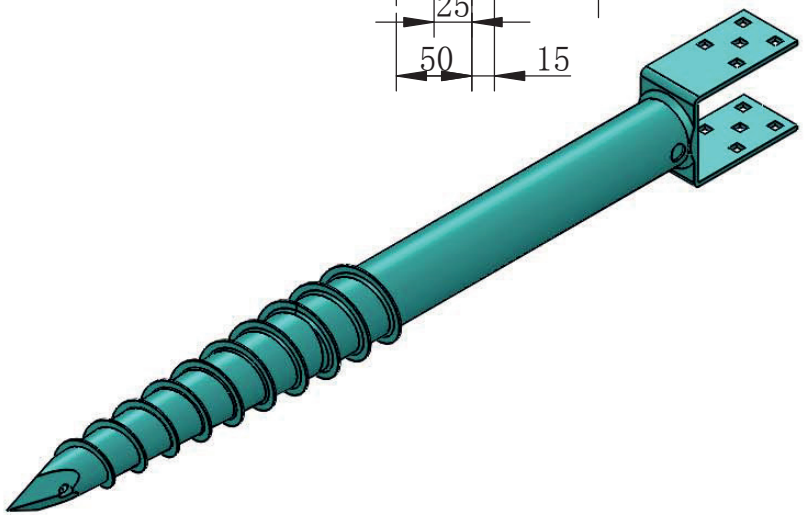

1、80μm。
DIN EN ISO 1461。
Hot dipped galvanized to
DIN EN ISO 1461,average costing 80um。
2 No distortion, no sharp edge。

3、 ±1mm, ±1mm。
Tolerance: standard GB/T1804-C,
Hole position±1mm, hole dia.±1mm。

							TSF U91×1000×2-FJ
					Q235		1
						(kg)	
				S		4.2	1:20
			2017-6-13				

S.R. Schraub-fundamente
Scholl Roland
Tel.: 0676 / 54 29 629
www.sr-schraubfundamente.at
info@sr-schraubfundamente.at