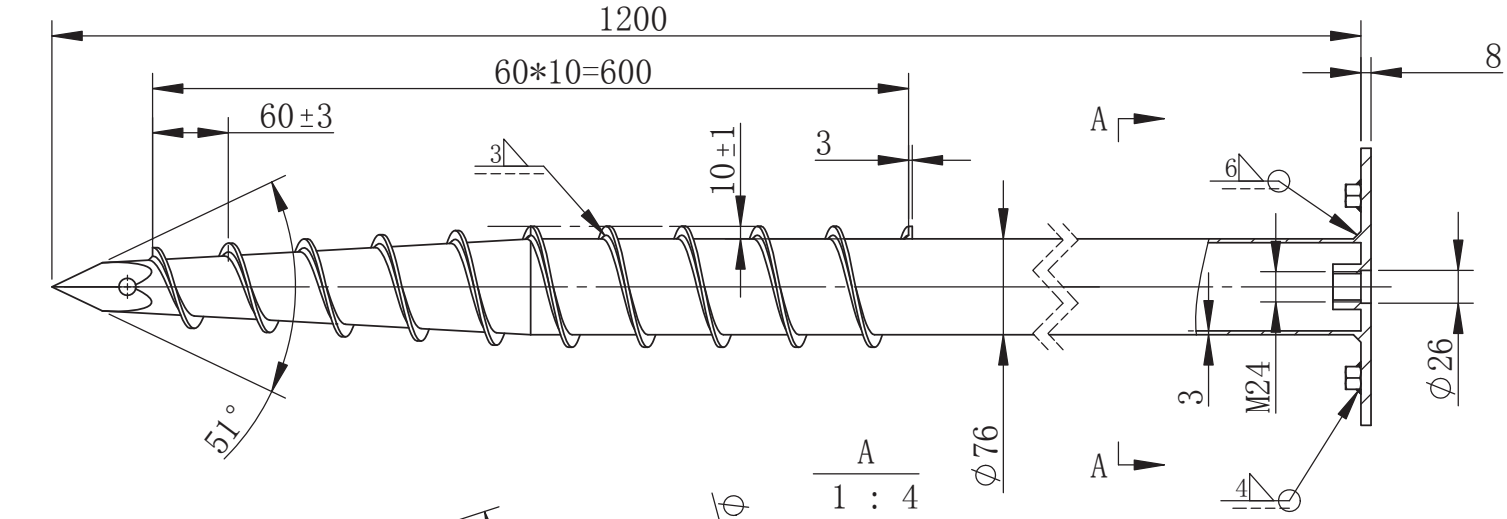

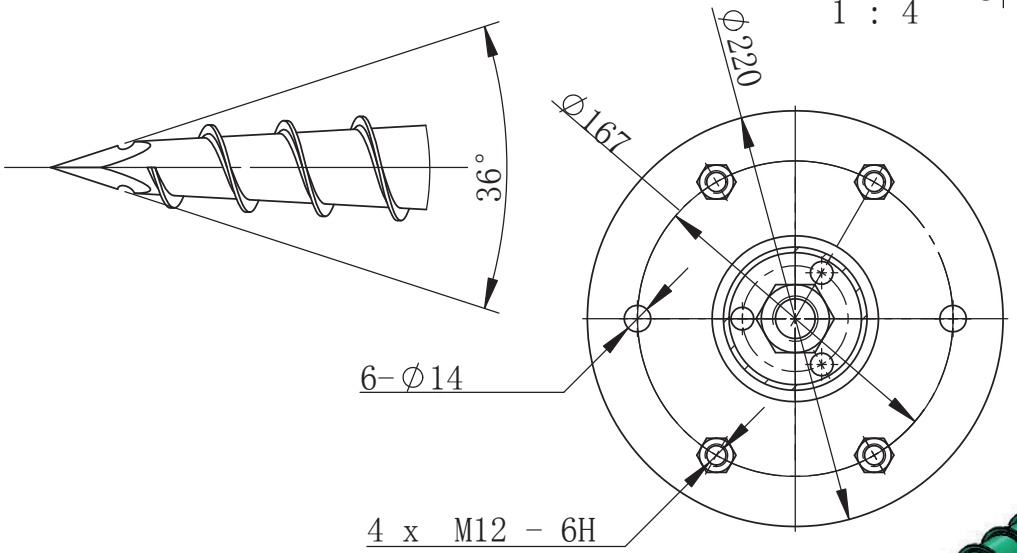

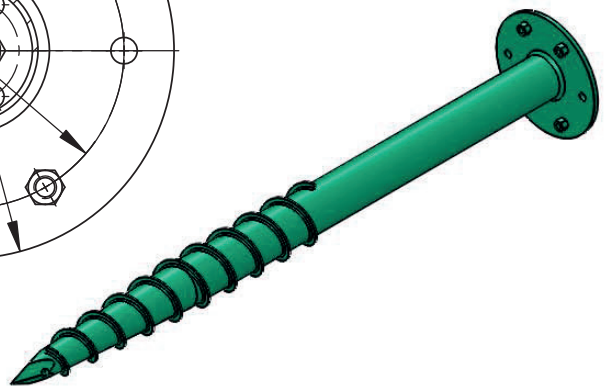

1、80μm。
DIN EN ISO 1461。
Hot dipped galvanized to
DIN EN ISO 1461, average costing 80um。
2、
No distortion, no sharp edge。
3、±1mm, ±1mm。
Tolerance: standard GB/T1804-C,
Hole position±1mm, hole dia.±1mm。

								TSF F76×1200×3-220×8FJ
						Q235	1	
						(kg)		
					S	9.9	1:5	
				2017-6-13				

S.R. Schraub-fundamente
Scholl Roland
Tel.: 0676 / 54 29 629
www.sr-schraubfundamente.at
info@sr-schraubfundamente.at